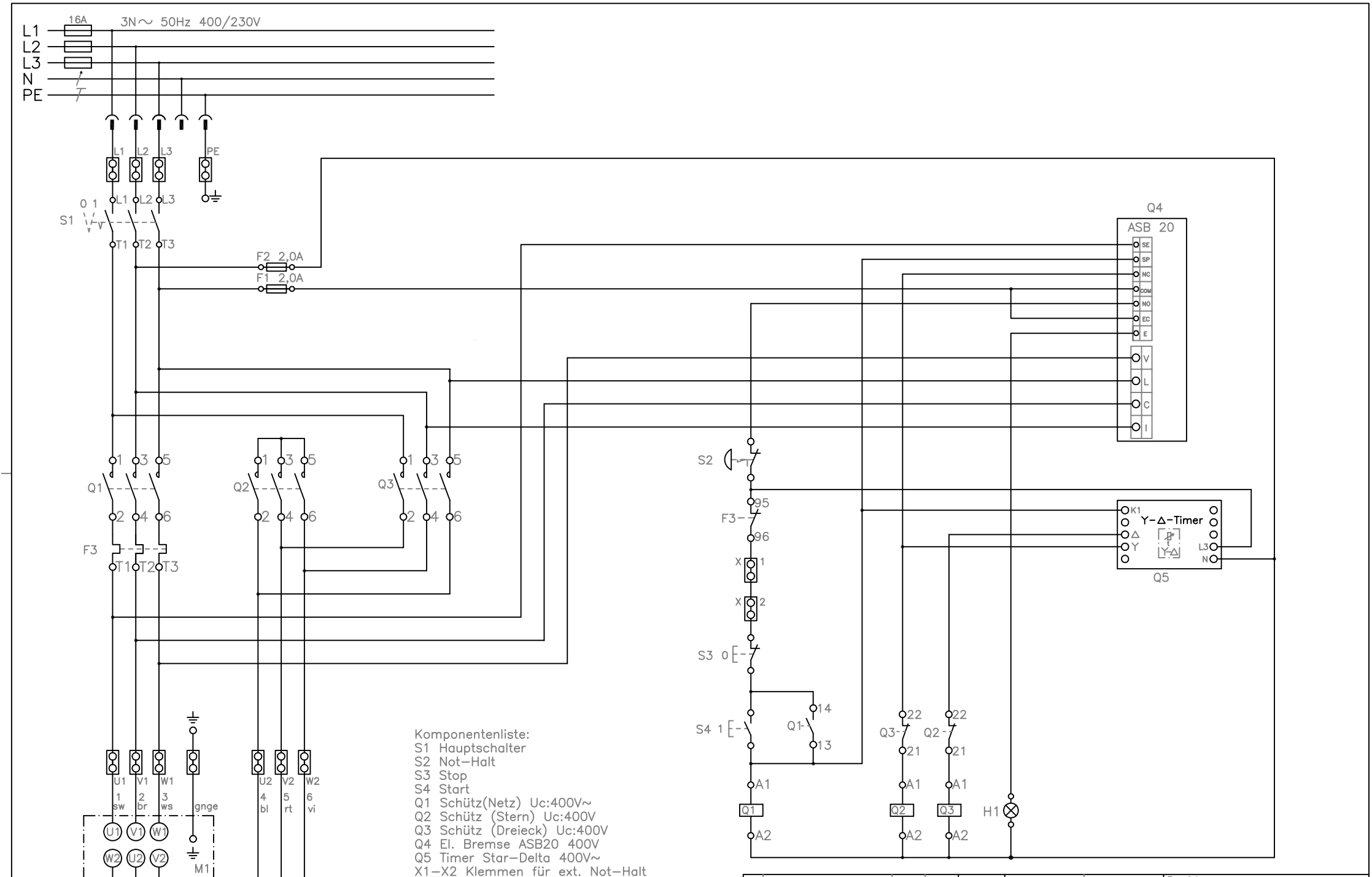

Komponentenliste:
S1 Hauptschalter
S2 Not–Halt
S3 Stop
S4 Start
Q1 Schütz(Netz) Uc:400V~
Q2 Schütz (Stern) Uc:400V
Q3 Schütz (Dreieck) Uc:400V
Q4 El. Bremse ASB20 400V
Q5 Timer Star–Delta 400V~
X1–X2 Klemmen für ext. Not–Halt
F1 Steuersicherung F2,0A
F2 Steuersicherung F2,0A
F3 Überlastschutz Bereich Mx,xA
H1 Signalleuchte Störung
M1 Motor

Ind.	Änderung	Tag	Name

	Tag	Name
Bearb.	21.03.23	Tr
Gepr.		

KLINGER BORN

Bezeichnung
Auto–St–Dr/ASB20S/400V

ZgNr.
e_ASB20_S_St_Dr_Uc400V