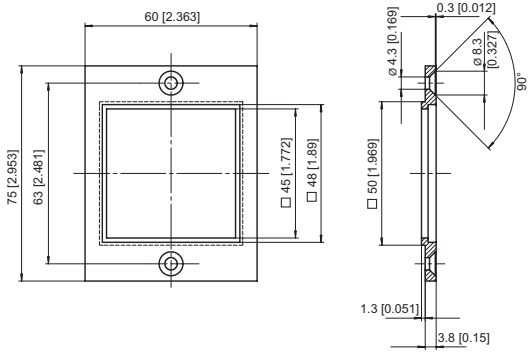Maßbilder / Details	Maße in mm [inch]		Bestell-Nr.
Adapter-Frontrahmen, 60 x 75 mm mit Schraubbefestigung für Zähler 48 x 48 mm	*Ausschnitt*: für Ausschnitt 50 x 50 mm auf Ausschnitt 45 x 45 mm	*passend für:* 901, Codix 907 / 908, Codix 923 / 924, H 57, HC 77, HW 66, HW 66 M	schwarz **T008860**